Инструкция к пульту для кондиционера
HAIER HAIER HSU-12HMC203

+7(495)-924-59-09
+7(915) 136-56-25
Время работы: с 10.00 до 20.00
г. Москва, ТЦ "Горбушкин двор", 1 этаж, павильон С1-044
E-mail: info@mypult.ru
Сайт: https://mypult.ru

Основные части кондиционера

Пульт дистанционного управления

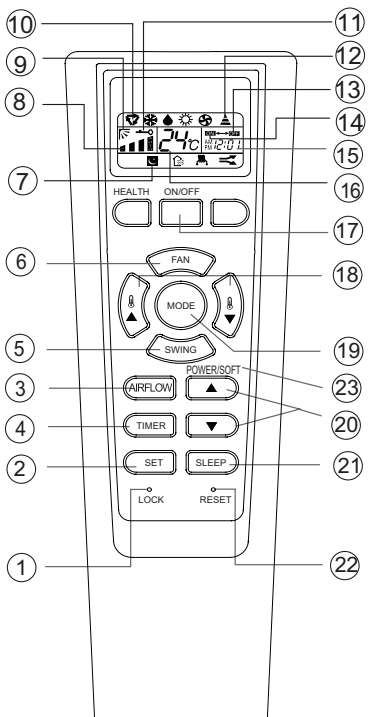

1. **Кнопка LOCK**
   используется для блокировки кнопок пульта дистанционного управления.

2. **Кнопка SET**
   предназначена для подтверждения установки параметров таймера и времени.

3. **Кнопка AIRFLOW**
   Предназначена для управления воздушным потоком.

4. **Кнопка TIMER**
   предназначена для включения режима настройки таймера: "ON" - режим установки времени включения кондиционера; "OFF" - режим установки времени отключения кондиционера.

5. **Кнопка SWING**
   предназначена для регулировки направления движения воздуха в вертикальной плоскости.

6. **Кнопка FAN**
   предназначена для изменения скорости вращения вентилятора внутреннего блока.

7. **Индикатор включения режима SLEEP.**

8. **Индикатор скорости вращения вентилятора внутреннего блока.**

9. **Индикатор регулировки направления движения воздуха в вертикальной плоскости.**

10. **Индикатор режима работы** (Автоматический, Охлаждение, Осушение, Вентиляция, Обогрев).

* примечание - Кнопка HEALTH в данной модели не задействована.

Основные части кондиционера

Пульт дистанционного управления

11. **Индикатор блокировки кнопок.**

12. **Индикатор передачи сигналов дистанционного управления.**

13. **Индикатор таймера выключения.**

14. **Индикатор таймера включения.**

15. **Индикатор времени.**

16. **Индикатор отображения заданной температуры.**

17. **Кнопка ON/OFF**
Предназначена для включения и выключения кондиционера.

18. **Кнопки регулировки температуры**
Предназначены для увеличения или уменьшения значения заданной температуры.

19. **Кнопка MODE**
предназначена для установки режимов работы кондиционера (Автоматический, Охлаждение, Осушение, Вентиляция, Обогрев).

20. **Кнопки установки значений часов.**
предназначены для увеличения или уменьшения значения времени.

21. **Кнопка SLEEP**
предназначена для включения или выключения режима **SLEEP (СОН)**.

22. **Кнопка RESET**
предназначена для сброса установок пульта дистанционного управления (когда пульт дистанционного управления работает неверно, используйте заостренный предмет (например карандаш), чтобы нажать на эту кнопку).

23. **Кнопка Power/Soft**
Предназначена для быстрого охлаждения в режиме Power, либо для прехода в тихий режим в режиме Soft.
Кнопка работает при выключенном режиме настройки таймера.
Режим Power имеет индикацию:
Режим Soft имеет индикацию:

Основные части кондиционера

Пульт дистанционного управления

Установка элементов питания

1. Снимите заднюю крышку пульта дистанционного управления, слегка надавив на нее большим пальцем.
2. Вставьте батареи (размер AAA, 1.5 V) в соответствии с указанной полярностью (+),(-)
3. Закройте крышкой батарейный отсек.

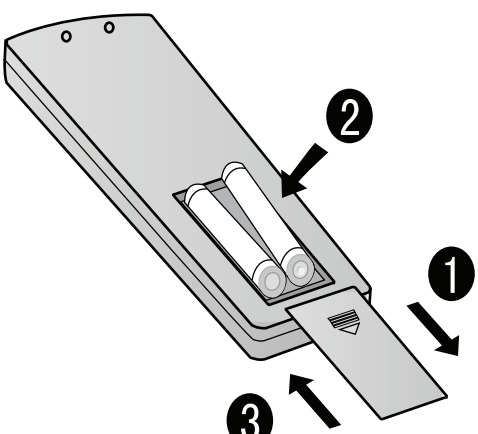

Внимание!
При использовании беспроводного пульта дистанционного управления расстояние до кондиционера не должно превышать 7 метров.

Если в комнате установлены люминесцентные лампы или радиотелефон, то пульт дистанционного управления может работать неправильно. В этом случае следует сократить дистанцию между пультом управления и кондиционером, приблизив его к отверстию приемника.

Замените батареи в пульте дистанционного управления если символы на дисплее пульта горят слишком ярко или наоборот – недостаточно ярко.

Если на дисплее пульта не отображаются изменения настроек, извлеките батарейки из батарейного отсека и через 2 секунды установите их обратно.

Если после установки батареек на дисплее не отображается информация, нажмите кнопку RESET

Извлеките из пульта дистанционного управления батареи, если он не будет использоваться в течение долгого времени.

Режимы работы

Установка часов

Нажмите кнопку CLOCK, индикатор AM / PM начнет мигать.

Нажмите кнопки ▲ или ▼ для установки текущего значения времени.

Каждое нажатие кнопки увеличивает или уменьшает время на 1 мин. Если удерживать кнопку ▲ или ▼, то время будет меняться быстро.

После установки текущего значения времени, нажмите кнопку SET, индикатор AM/PM перестанет мигать и установленное значение времени сохранится.

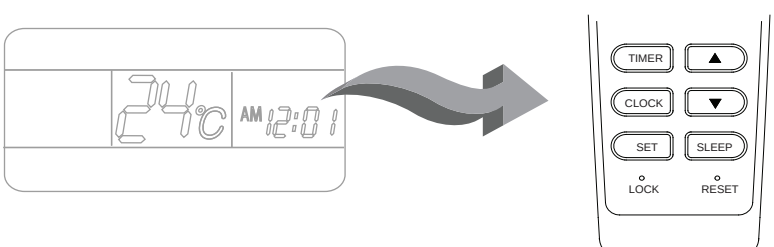

Режимы работы

Выбор режима работы

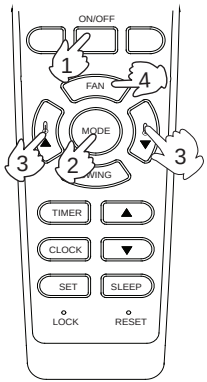

1. Для включения кондиционера нажмите кнопку **ON/OFF**, кондиционер включится в работу согласно последнему выбранному режиму.

2. Для выбора необходимого режима нажмите несколько раз или удерживайте кнопку **MODE**. С каждым нажатием кнопки **MODE** или во время ее удержания, режимы работы будут изменять в следующей последовательности:

Режим автоматического поддержания температуры «AUTO»
В автоматическом режиме работы, переключение режимов охлаждения и обогрева происходит автоматически, в соответствии с температурой в помещении.

Режим охлаждения «COOL»
Если комнатная температуры выше заданной, кондиционер начинает работать в режиме охлаждения. Когда комнатная температура достигает заданного значения, кондиционер прекращает функционировать в режиме охлаждения, вентилятор продолжает работать с выбранной скоростью.

Режим осушения «DRY»
Во время работы режима осушения, скорость вентилятора устанавливается автоматически.

Режим обогрева «HEAT»
Если комнатная температуры ниже заданной, кондиционер начинает работать в режиме обогрева. Когда комнатная температура достигает заданного значения, кондиционер прекращает функционировать в режиме обогрева, вентилятор продолжает работать с выбранной скоростью.

Режим вентилирования «FAN»
Во время работы режима вентилирования Вы можете изменять только скорость вращения вентилятора и направление воздушного потока. Функции охлаждения, обогрева и осушения, во время работы данного режима, заблокированы.

Режимы работы

Выбор режима работы

3. Для установки значения температуры используйте кнопки /

   Каждое нажатие на кнопку будет увеличивать значение температуры на 1 °С.

   Каждое нажатие на кнопку будет уменьшать значение температуры на 1 °С.

   Установленную температуру кондиционер поддерживает автоматически.

4. Для выбора скорости вращения вентилятора нажмите кнопку FAN.

   Каждое нажатие на кнопку FAN будет менять скорость вентилятора в следующей последовательности:

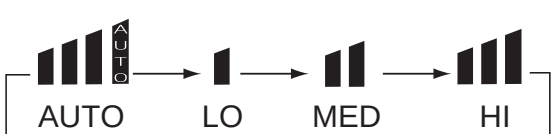

Изменение направления воздушного потока

С помощью кнопки SWING Вы можете изменить вертикальное направление воздушной заслонки. При каждом нажатии на кнопку горизонтальная заслонка примет одно из следующих положений:

Поз. 1
При включении кондиционера, горизонтальная воздушная заслонка в зависимости от выбранного режима работы (охлаждение или нагрев) автоматически примет фиксированное положение.

Поз. 2

Направление воздушного потока - горизонтально вдоль потолка.

Поз. 3

Направление воздушного потока - вертикально вниз.

Поз. 4
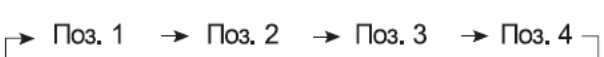
Автоматическое покачивание горизонтальной воздушной заслонки.